Návod na použití

SMART 80US rozhlasová ústředna

DEXON

DEXON CZECH s.r.o., Na Novém poli 381/5, 733 01 Karviná - Staré Město,
http://www.dexon.cz, Tel./Fax: 596 32 11 60

Úvodem:

Tento přístroj doplňuje řadu rozhlasových ústředen o jednoduchý a nízkovýkonový dvouzónový typ. Součástí je již zdroj signálu – přehrávač Mp3 z SD paměťové karty nebo USB. Komfort přehrávání je doplněn LCD barevným displejem a dálkovým ovládáním.

Firma DEXON Vám děkuje za projevený zájem o naše zboží a pevně věříme, že s tímto výrobkem budete plně spokojeni.

Technická specifikace:

- výkon 80 W rms.
- 1 vstup MIC sym. konektorem Jack 6,3 na přední straně ústředny,
- 1 vstup MIC / LINE sym. konektorem XLR / Jack 6,3 a šroubovací svorkovnicí s prioritní funkcí
- 1 vstup AUX stereo konektorem Jack 6,3 / RCA Cinch
- 1 vstup AUX stereo konektorem RCA Cinch
- všechny vstupy s oddělenou regulací hlasitosti
- 2 zóny s odděleným nastavením hlasitosti
- výstupy 100 V nebo nízkoimpedanční 4 Ω pérkovou svorkovnicí
- všechny stereo vstupy a zdroje jsou převáděny do mono formátu přímo ústřednou
- 2-pásmový frekvenční korektor ± 10 dB / 100 Hz, 10 kHz
- indikátor výstupní úrovně
- 2tónový gong s nastavením hlasitosti a možnosti vzdáleného sepnutí
- vestavěný limiter proti přebuzení ústředny
- IR dálkové ovládání přehrávače ústředny
- vestavěný přehrávač Mp3 souborů z SD paměťové karty nebo USB slotu
- podsvětlený LCD display přehrávače
- bohaté nastavení přehrávače, volba opakování, převíjení, digitální nastavení hlasitosti
- funkce dočasného umlčení přehrávání Mp3 souborů v přehrávači
- LED výstupní indikátor úrovně
- výstupní ochrany proti zkratu, přehřátí, přebuzení, nadměrnému zatížení
- frekvenční rozsah 20 – 19 000 Hz / – 3 dB
- odstup S/N > 80 dB / AUX
- citlivost MIC vstupu –50 dBu / 25 mV / 2 kΩ
- citlivost Aux vstupu –10 dBu / 245 mV / 10 kΩ
- napájení AC 230 V / 50 Hz
- indikace přítomností napájení v režimu Standby
- možnost vzdáleného sepnutí napájení ústředny spínacím kontaktem
- rozměry 375×88×260 mm
- hmotnost 16,1 kg

Všeobecné podmínky:

Před zprovozněním přístroje si pozorně prostudujte celý návod k použití a při instalaci postupujte podle doporučených pokynů.

Nikdy přístroj neumývejte lihem, ředidly, nebo jinými agresivními látkami. K čištění nepoužívejte ostrých předmětů.

Přístroj nesmí být instalován na místě s vyšší teplotou, vlhkostí nebo magnetickým polem, přístroj udržujte v čistotě. Přístroj nemůže pracovat na přímém dešti atp. Přístroj smí být instalován jen do prostor, kde je zajištěno proudění vzduchu. Přístroj postavte na rovný a stabilní povrch, kde nehrozí pád přístroje a potažmo zranění obsluhy a zničení přístroje. Na zařízení neumísťujte žádné cizí předměty, tekutiny a hořlaviny.

Používejte pouze předepsaného napájení a zátěže. Nepřepínejte verzi napájecího napětí na přístroji, ponechejte ji, jak je nastaveno od výrobce (230 V AC). Není-li zařízení delší dobu v provozu, vypněte jej hlavním vypínačem popř. vypněte jej ze zásuvky. Zasunujete-li hlavní napájecí přívod do zásuvky, přístroj musí být na hlavním vypínači vypnutý. Je-li napájení přístroje připojeno třemi vodiči, tzn. že je v napájecím kabelu použitý ochranný vodič, uživatel nesmí jakkoli tento vodič přerušit či nezapojit do napájecí zásuvky s ochranným kolíkem. Má-li přístroj navíc vyvedenou zemnící svorku se symbolem uzemnění anebo označením GND, je velice vhodné a bezpečné tuto svoru propojit se zemním potenciálem, např. na radiátory, jiný přístroj anebo na jinou kovovou uzemněnou konstrukci. Pokud vyměňujete pojistku, vypněte přístroj ze zásuvky. K výměně musí být použita jedině pojistka předepsané hodnoty.

Je-li na přístroji ochranný kryt, který zakrývá připojovací terminál, musí být tento při provozu pevně nainstalovaný. Uživateli je zakázáno přístroj jakkoli rozebírat a demontovat jeho kryt. Nedotýkejte se otvorů a částí poblíž chladiče či ventilátoru - mohou mít vysokou teplotu. Ventilační otvory nezakrývejte.

Dbejte na opravdu kvalitně provedenou kabeláž, jejíž špatný technický stav může být příčinou zhoršené reprodukce nebo příčinou zničení připojených komponentů. Připojená kabeláž, včetně hlavního napájecího přívodu, by neměla být mechanicky namáhána a vystavena vyšší teplotě, či jinak zhoršeným klimatickým podmínkám. Přístroj se může poškodit neopatrným ukostřením libovolného výstupního signálního vodiče. Připojujte pouze doporučené periferie výrobcem.

V případě poškození krytu, pádu cizího předmětu dovnitř přístroje, zatečení přístroje, nebo v případě že z přístroje vychází kouř nebo zápach, ihned zařízení vypněte, odpojte je od napájení a kontaktujte dodavatele zařízení.

Opravy zařízení a servisní činnost může provádět pouze výrobce systému - Dexon Czech s.r.o.

Popis ovládacích prvků předního panelu:

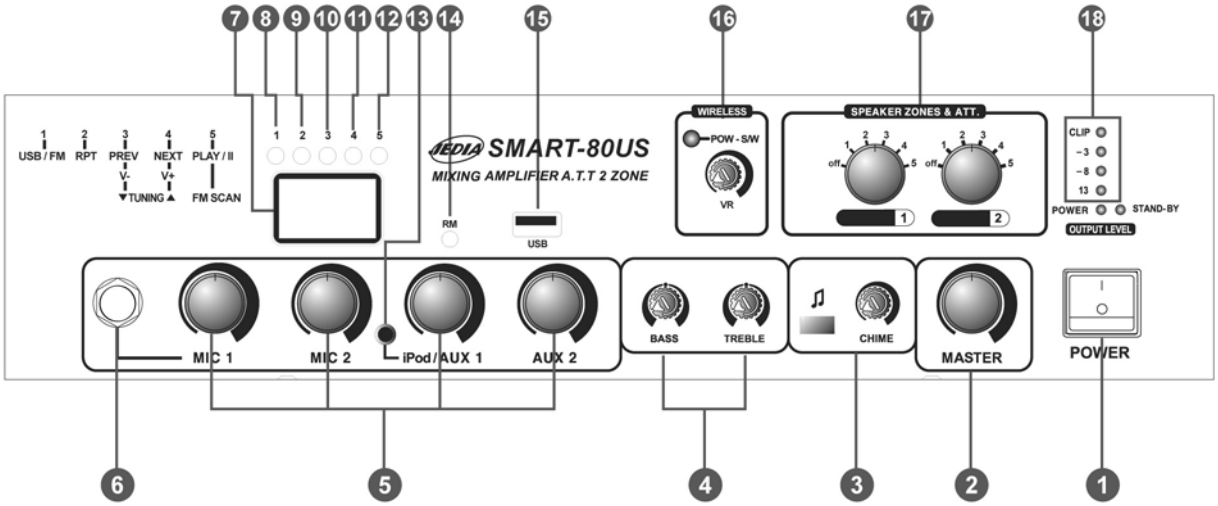

1. POWER - hlavní vypínač rozhlasové ústředny. Nad vypínačem se nachází LED POWER indikující, zda ústředna je zapnutá. Svítící LED STADBY znamená, že ústředna je připojena do el. sítě.
2. MASTER - celková regulace hlasitosti
3. CHIME - tlačítko pro aktivaci gongu. Potenciometrem nastavujeme hlasitost.
4. BASS - regulátor frekvenčního korektoru - basy. Nulová pozice je v pozici 12 hodin. Otáčením doprava budete výšky přidávat. Obecná rada, jak nastavovat tento equalizér neexistuje. Je to věc vkusu, zkušeností a znalosti ozvučovacího systému. Pokud uvedenému nerozumíte, doporučujeme nechávat na nulové hodnotě (12 hodin). TREBLE - regulátor frekvenčního korektoru - výšky. Nulová pozice je v pozici 12 hodin. Otáčením doprava budete výšky přidávat. Obecná rada, jak nastavovat tento equalizér neexistuje. Je to věc vkusu, zkušeností a znalosti ozvučovacího systému. Pokud uvedenému nerozumíte, doporučujeme nechávat na nulové hodnotě (12 hodin).
5. MIC 1 / MIC 2 / AUX 1 / AUX 2 - regulace hlasitosti pro jednotlivé vstupy. Zde nastavujeme hlasitost, tak aby při max. nastaveném regulátoru (2) nebyly přebuzeny koncové stupně, aby zvuk nebyl zkreslený a aby indikátor přebuzení výstupů CLIP (18) trvale nesvítil.
6. MIC 1 - univerzální vstup pro mikrofon konektorem Jack 6,3 nesym. Hlasitost pro tento vstup nastavujeme prvním regulátorem ze sekce (5).
7. Modul multifunkčního přehrávače a tuneru, LCD displej. Pozor poloha jeho tlačítek může být od modelu odlišná, funkce je ale zachována.
8. USB / FM– tlačítko pro volbu režimu přehrávače. Volíme mezi přehráváním Mp3 hudby na pozadí z USB / SD slotu, nebo poslechem FM tuneru.
9. RPT - tlačítko volby druhu opakování během přehráváni Mp3 souborů. Volíme mezi opakování všech souboru nebo jediného právě přehrávaného.
10. PREV - posun vzad - přechod na předchozí skladbu nebo předchozí rozhlasovou stanici. Delším podržením tlačítka ubíráme hlasitost přehrávání.
11. NEXT - posun vpřed - přechod na další skladbu nebo další rozhlasovou stanici. Delším podržením tlačítka přidáváme hlasitost přehrávání.
12. PLAY - tlačítko pro spuštění nebo dočasné pozastavení přehrávání Mp3. V režimu poslechu tuneru spustíme automatické ladění rozhlasových stanic.

13. Není osazeno.
14. IR – přijímač IR signálu dálkového ovládače. Dálkovým ovládačem je umožněna kontrola všech základních funkcí tohoto přehrávače pro přehrávání Mp3 hudby na pozadí z USB, nebo poslechu tuneru.
15. USB konektor pro připojení USB paměťového zařízení, např. flash paměti. Všechny soubory na flash paměti musí být ve formátu Mp3, jinak je znemožněno přehrávání. Vlevo od USB portu se nachází slot pro paměťovou SD kartu.
16. Není osazeno.
17. Regulace hlasitosti pro každou zónu zvlášť.
18. Indikátor vybuzení výstupu. Hlasitosti je potřeba nastavovat tak, aby při max. nastaveném regulátoru (2) nebyly přebuzeny koncové stupně, aby zvuk nebyl zkreslený a aby tento indikátor přebuzení výstupů CLIP trvale nesvítil.

Popis připojovacích a ovládacích prvků zadního panelu:

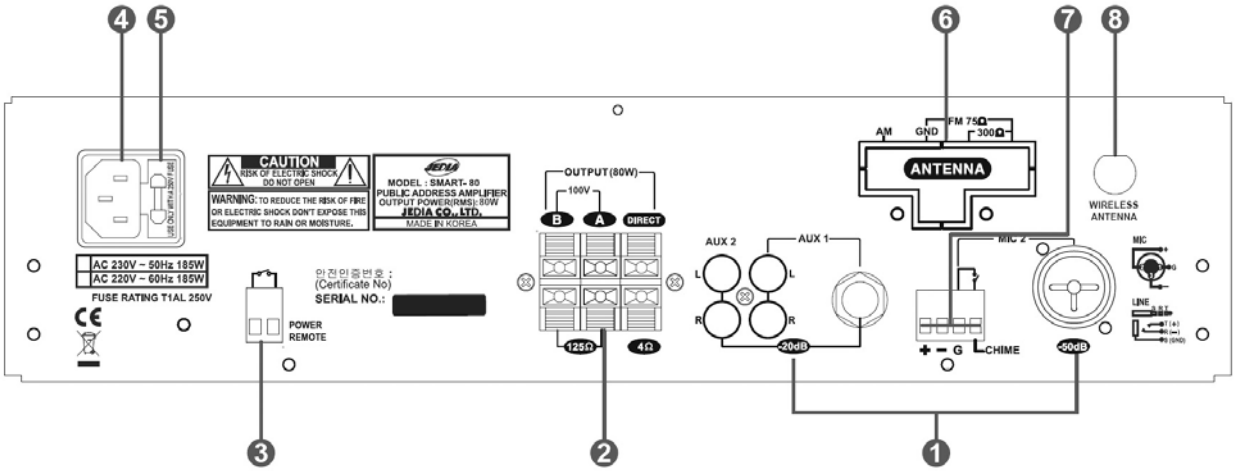

1. Vstupní konektory pro připojení dalších signálu, např. podkresové hudby nebo mikrofonu. Připojovat můžeme pomocí konektorů Jack 6,3, XLR nebo RCA Cinch, podle toho, který vstup využijeme.
2. OUTPUT - svorky pro připojení dvou výstupních zón v režimu 100 V anebo přímý výstup (DIRECT) v impedanci 4 Ω. Celkové zatížení všech tří výstupů musí být max. 80 W. V případě připojení dvou 100 V okruhů doporučujeme reproduktory nepřipojovat nízkoimpedanční výstup DIRECT.
3. POWER REMOTE - svorkovnice pro připojení spínacího kontaktu, který v sepnutém stavu zapne rozhlasovou ústřednu.
4. Konektor pro napojení hlavního napájení (ze zásuvky) AC 230 V / 50 Hz.
5. Pojistka, vyměňujte pouze za předepsaný typ T1A 250V(50T).
6. Terminál pro připojení AM nebo FM antény
7. Terminál pro připojení přepážkového mikrofonu JPS 10. Na svorkovnici je také k dispozici možnost připojení spínacího kontaktu, kterým aktivujeme gong.
8. Není osazeno.

Připojení vstupů:

Připojení mikrofonních vstupů:

Mikrofonní vstupy jsou symetrické a zapojují se stíněným kabelem (dvě žíly + stínění). Zapojit je můžete nesymetricky takto:

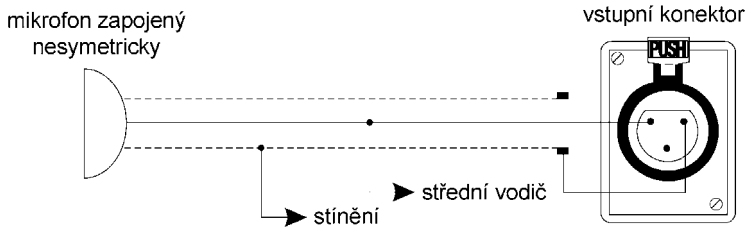

Nebo symetricky takto:

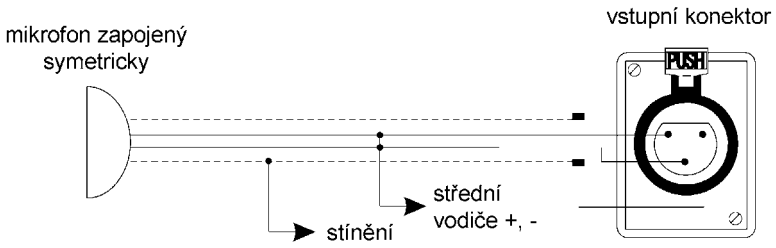

Mikrofony prostřednictvím konektoru Jack 6,3 zapojujeme na vstupy takto:

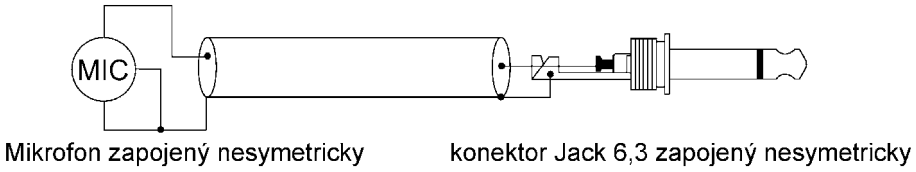

Připojení linkových vstupů:
Linkové vstupy jsou monofonní konektorem Jack 6,3, nebo stereofonní konektorem RCA Cinch. Jedná se o nesymetrické zapojení, např. takto:

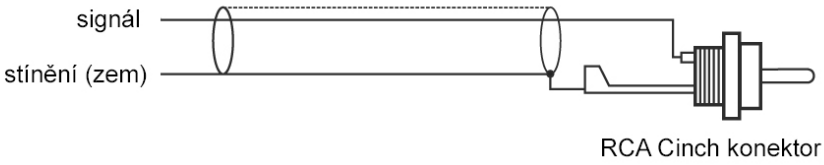

Připojení reproduktorových výstupů:

Nejprve je třeba upozornit, že na výstupech se může objevit napětí až 100 V. Na výstupním terminálu pro připojení reproduktorů je na výběr mezi více variantami. Pokud připojíme reproduktor (reproduktory) na tyto svorky (COM - 4 Ω), musí být celková impedance reproduktorů vyšší nebo rovna uváděné impedanci nad danou svorkou (4 Ω):

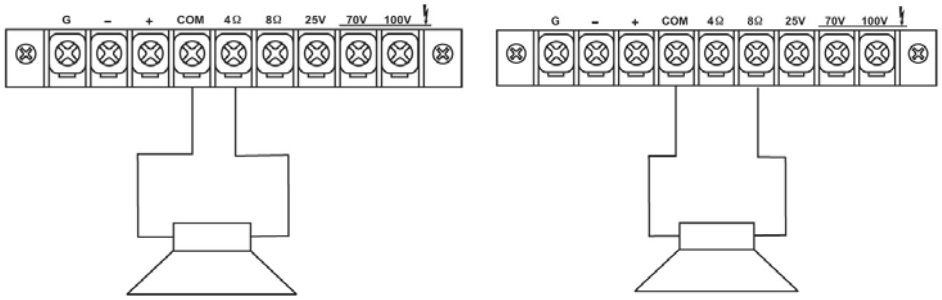

Výše uvedená zapojení reproduktorů jsou vhodná pro max. 50 m propojovací vedení. Reproduktory také můžete propojit v tzv. 100 V režimu (svorky COM - 100 V). Tzn. že dané reproduktory musí být vybaveny převodním transformátorem. Toto zapojení je zejména vhodné pro zapojování rozsáhlých systémů, protože minimalizuje ztráty vzniklé na propojovacím vedení.

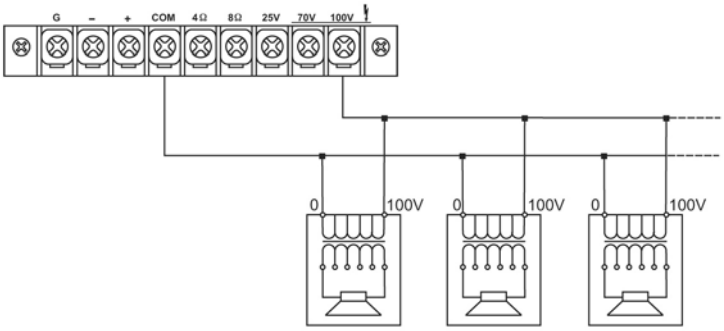

Zde uvedené obrázky svorkovnic jsou ilustrativní.

Možnost celkového připojení:

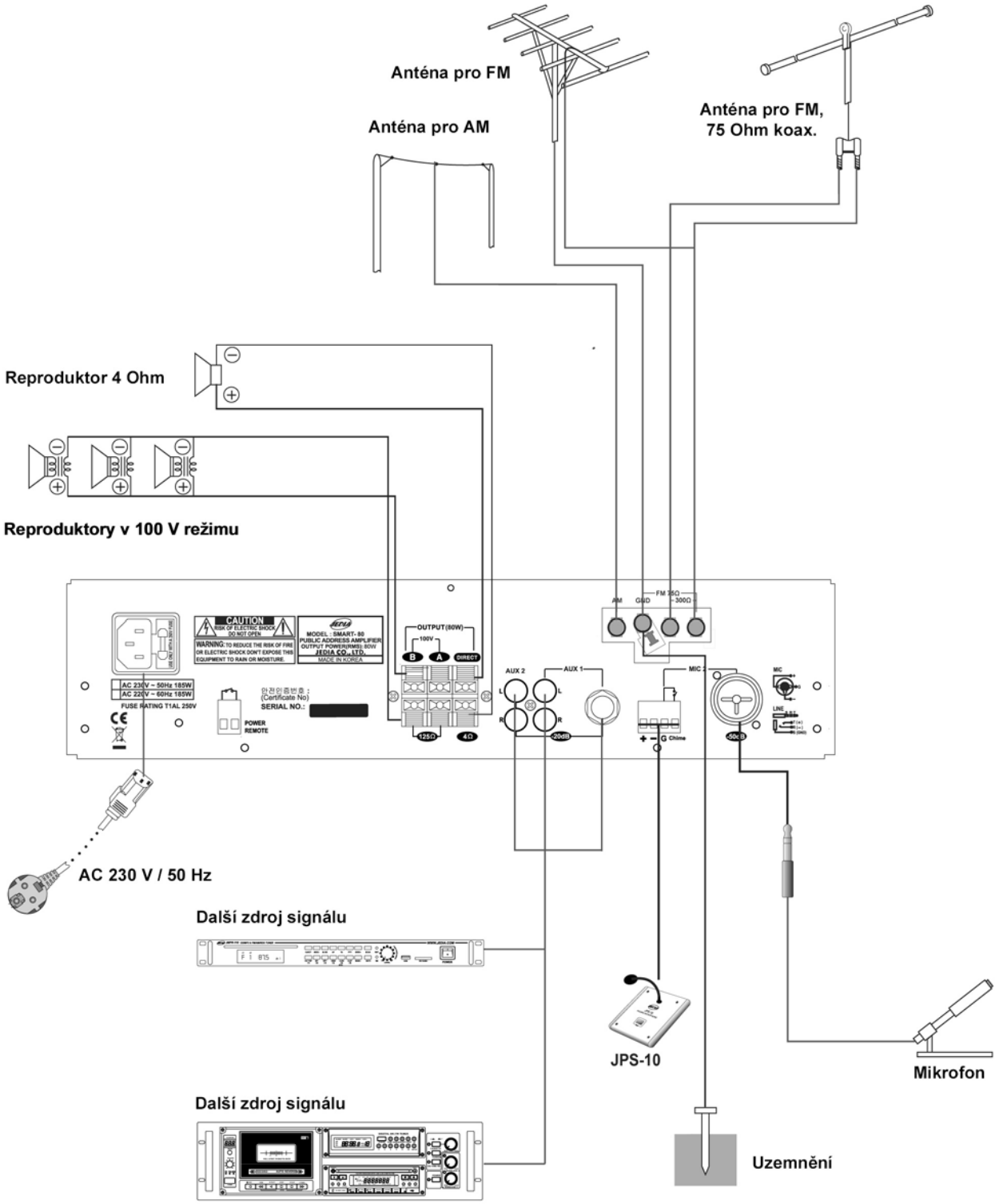

Obsluha:

Zapnutí:

- Zkontrolujte připojenou kabeláž.
- Hlavní vypínač POWER mějte na pozici OFF.
- Regulátory hlasitosti zón dejte na minimum.
- Zprovozněte buzení ústředny, např. mikrofony, přehrávače, tablet atd.
- Zapojte hlavní napájecí přívod ústředny.
- Zapněte vypínač POWER (pozice ON).
- Pomalu zvyšujte hlasitost na vstupních i výstupních hlasitosti, do dostatečné úrovně.
- Takto nastavte hlasitosti pro všechny vstupy a multifunkční přehrávač.
- Dostavte frekvenční korektor (basy a výšky).

Vypnutí:

- Otočte regulátory hlasitosti na minimum (doleva)
- Vypněte ústřednu na hlavním vypínači (pozice OFF)
- Odpojte hlavní napájecí přívod ústředny

Řešení problémů:

Většina problémů pochází z nepřečtení tohoto návodu k použití nebo je zapříčiněna samotnou obsluhou. Proto si přečtěte taktéž následující tabulku, kde popisujeme řešení základních problémů s provozem.

chyba	**řešení - ověřte**
Ústředna je na hl. vypínači zapnutá, ale indikace nesvítí.	Je funkční hlavní napájení, je pojistka v pořádku? Je napájecí napětí správné?
Ústředna při zapnutí "vyhazuje" jistič či pojistky.	Zkontrolujte zda jistič má předepsanou hodnotu jištění. Zkontrolujte testem na jiném zásuvkovém okruhu, že ústředna není poškozená.
Ústředna je na hl. vypínači zapnutá, ale ventilátor je nefunkční.	Je funkční hlavní napájení, je pojistka v pořádku? Pokud je vnitřní teplota ústředny nízká, ventilátory nejsou aktivní.
Na výstupu není žádný signál, výstupní indikace nebliká, i když je ústředna zapnutá.	Je v pořádku vstupní signálový kabel a konektory? Jsou nastaveny regulátory hlasitosti správně? Je zprovozněn zdroj hudebního signálu?
Výstupní signál je zkreslený.	Není vstupní signál příliš velký, není ústředna přebuzena? Jsou připojené reproduktory v režimu 100 V?
Z ústředny se ozývají pískání, brum či jiné šumy.	Je napájení v pořádku? je v pořádku propojení s ostatními přístroji? Nevzniká zemní smyčka? Není ústředna v blízkosti rušícího el. zařízení (motor atd.)?
Připojené reproduktory nehrají.	Jsou v pořádku propojovací vodiče? Je reproduktor v pořádku? Zdroj signálu funguje a dává správný signál? Dané hlasitosti jsou správně nastaveny?

Údržba:

Údržbou rozumíme opatrné vyčištění systému od prachu a překontrolování kabeláže.

Likvidace, recyklace, schválení, bezpečnost:

Na základě zákona č. 7/2005 Sb. o odpadech z elektrických zařízeních, je společnost Dexon Czech s.r.o. zapsána v seznamu MŽP ČR a je účastníkem kolektivního systému Retela s.r.o. pod klientským číslem 2005/10/10/92. Samotný přístroj není možné likvidovat vyhozením do komunálního odpadu. Vzhledem k použitým materiálům, je nutné jej odevzdat na příslušných sběrných místech (seznam na www.retela.cz, www.env.cz), které likvidaci a recyklaci zajistí. Přístroj obsahuje nebezpečné kovy a materiály.

Na základě zákona č. 477/2001 Sb. o obalech dodavatel systému - Dexon Czech s.r.o. má uzavřenou smlouvu o sdruženém plnění se společnosti Ekokom a.s. pod klientským číslem EK-F06020790. Kartónový obal přístroje vyhoďte do nádob komunálního odpadu určených pro papír.

Na základě zákona č. 22/1997 Sb., je-li stanoveno, výrobce ujišťuje, že bylo vydáno výrobcem prohlášení o shodě.

Výrobce prohlašuje, že nejsou v přístroji použity nebezpečné látky (materiály) v rámci Směrnice 2002/95/ES Evropského parlamentu a Rady (RoHS) o omezení používání určitých nebezpečných látek/materiálů v elektrických a elektronických zařízeních.

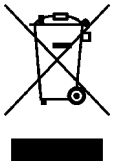

© DEXON CZECH s.r.o.
Zpracoval: Ing. Kamil Toman
E-mail: podpora@dexon.cz